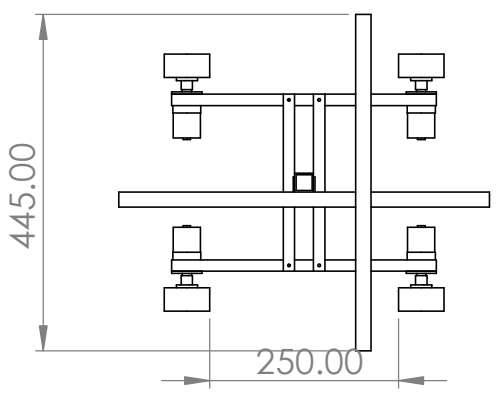

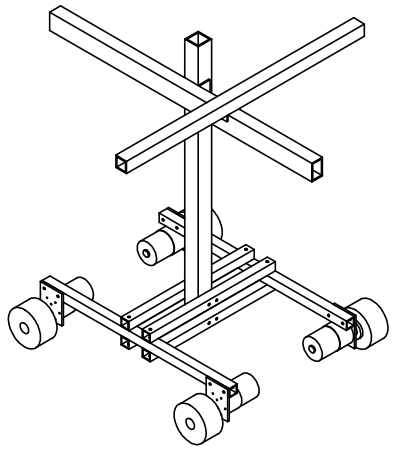

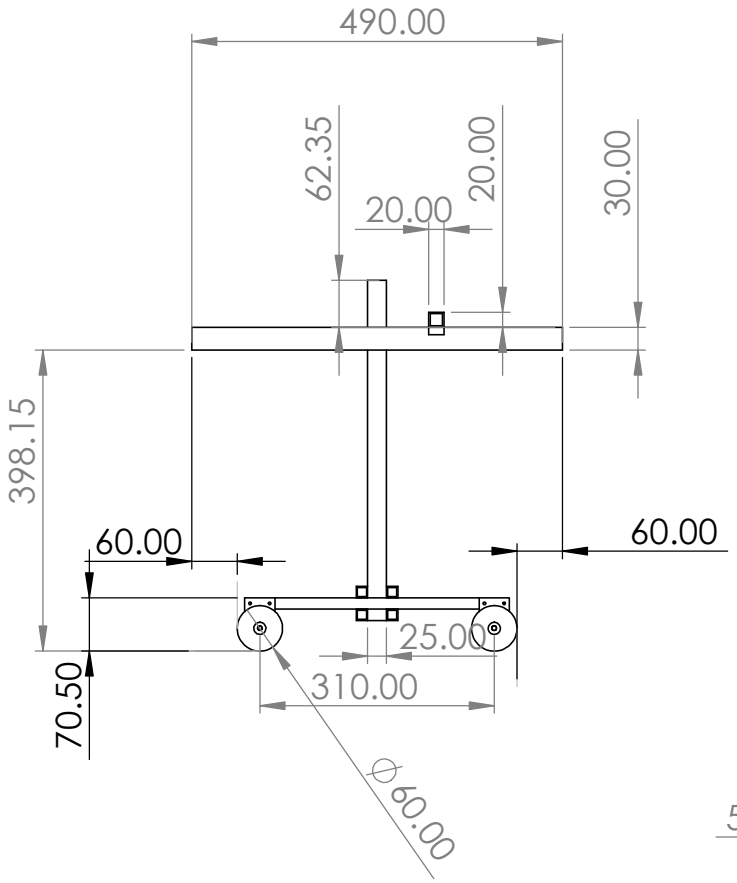

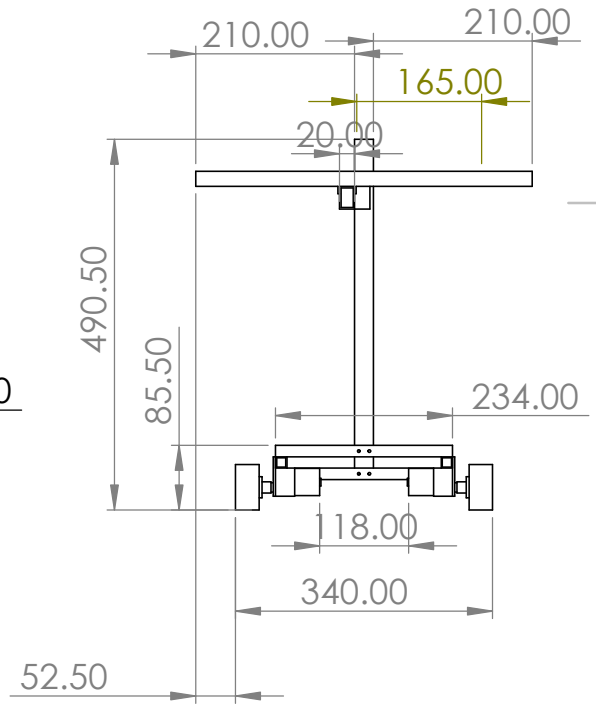

指示なき場合: 寸法はミリメータとする 表面粗さ: 公差 : 寸法 : 角度 :	仕上げ:	バリ取り、鋭角の除去	図面測定不可 / 改訂

	名 前	署 名	日 付
製 図			
検 図			
承 認			
製 産			
品 管			

名称:

材料:

重量:

図面番号: 本体

A4

尺度: 1:10

葉数 1 / 1

SOLIDWORKS 教育用製品. 教育用目的でのみ使用可.